RESISTANCE ELECTRIQUE

+10%
TARIF AU 10.1.2022

La norme ECOdesign UE 2015/1188 prévoit pour sèche-serviettes et radiateurs électriques, afin d'économiser l'énergie, le fonctionnement avec appareils équipés d'une programmation hebdomadaire, un contrôle électronique de la température et un détecteur de fenêtre ouverte.

BREM utilise des résistances électriques PTC « positive température coefficient » (coefficient positif de température) qui, pendant le fonctionnement, ont la particularité de réduire la consommation d'énergie en fonction de la puissance fournie, en réalisant un effet « autorégulateur ».

L'effet autorégulateur de l'élément PTC classe II (double isolation), qui empêche que la température limite ne soit dépassée, se déroule de la manière suivante :
- Démarrage à froid : pendant les 60 premières secondes, l'élément PTC distribue jusqu'à 130 % de la puissance nominale (turbo boost power start-up) en permettant un démarrage plus rapide à l'intérieur du radiateur.
- Atteindre la température de fonctionnement : l'élément PTC atteint un premier état d'équilibre en fournissant la puissance nominale.
- Phase d'économie d'énergie : avec l'augmentation de la température ambiance, la puissance fournie par la résistance diminuera jusqu'à ce qu'elle atteigne un point d'équilibre où les consommations correspondent à 70 % – 80 % de la puissance nominale (économie d'énergie).

Les résistances PTC, marquées CE, présentent les avantages suivants :
- Sécurité intrinsèque (aucun risque de surchauffe, brûlures ou amorce d'incendies).
- Élimination du fusible et, par conséquent, aucun risque d'interruption du chauffage (ne provoque aucune coupure de courant !).
- Plus grande uniformité de chauffage de la surface du radiateur grâce à l'utilisation de toute la longueur comme partie chauffante (à la différence des résistances à puissance constante qui prévoient des parties froides pour thermostat et fusible thermique).
- Meilleure circulation et réduction du temps pour atteindre la température de fonctionnement.
- Fonctionnement extrêmement silencieux grâce à l'élimination des bruits dus à l'effet de cavitation.
- Plus longue durée de vie de la résistance électrique grâce à la réduction des cycles on/off du PTC

Les résistances électriques de 1200W et de 1500 W sont à puissance constante et sont dotées d'un limiteur thermique qui désactive la résistance.

La résistance électrique R.E., avec raccord ø 3/8" spécial en acier inox :
- peut être tournée de ± 90° pour orienter le câble électrique directement vers le mur ou sur le côté, où il se connecte mieux à la prise électrique (réduction possible de 1/2 à 3/8")

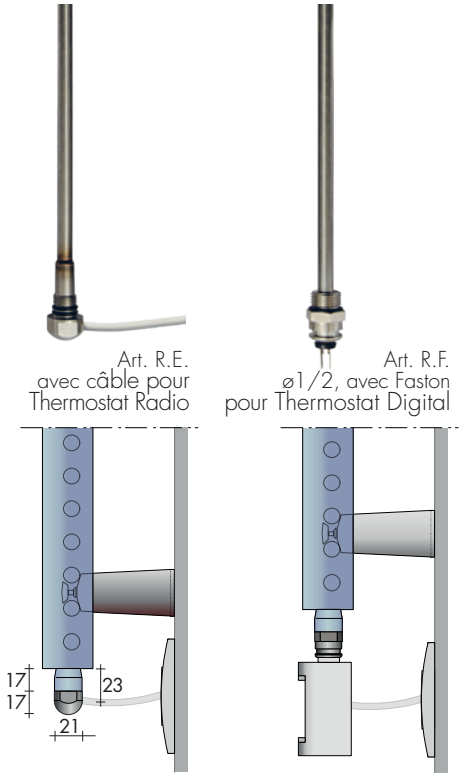

RESISTANCE de CLASSE II	puissance	ø 3/8" avec câble	ø1/2" avec faston	PRIX
Résistance Electrique cl.II	250W	Art. R250II	Art. R250IIF	87,90€
Résistance Electrique cl.II	400W	Art. R400II	Art. R400IIF	89,90€
Résistance Electrique cl.II	500W	Art. R500II	Art. R500IIF	91,80€
Résistance Electrique cl.II	650W	Art. R650II	Art. R650IIF	93,70€
Résistance Electrique cl.II	800W	Art. R800II	Art. R800IIF	97,90€
Résistance Electrique cl.II	900W	Art. R900II	Art. R900IIF	101,00€
Résistance Electrique cl.II	*1200W	Art. R1200II	Art. R1200IIF	108,30€
Résistance Electrique cl.II	*1500W	Art. R1500II	Art. R1500IIF	117,70€

*Résistance électrique à puissance constante

START Version mixte

THERMOSTAT D'AMBIANCE PROGRAMMABLE RADIO

Appliquer aux résistances avec câble (page 229)

Thermostat programmable radio ECODESIGN	Art.RHD	118,30€
Récepteur radio à encastrer	Art.RIE	106,70€
Recepteur radio pour application murale extérieure	Art.RIC	121,10€

POSITION RESISTANCE
Ⓒ Résistance horizontale (sur demande en D)
Ⓖ Résistance verticale (sur demande en E)
A vérifier pour chaque modèle

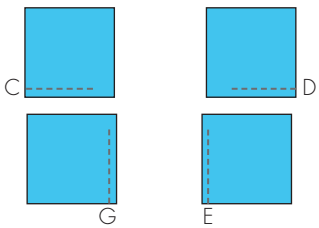

AVERTISSEMENTS

LES SECHE-SERVIETTES A RESISTANCE ELECTRIQUE DE CLASSE II PEUVENT ETRE INSTALLES A L'INTERIEUR DE L'ESPACE 2, AVEC CABLE ELECTRIQUE A L'INTERIEUR DE L'ESPACE 3.

ARTICLES POUR VERSIONS MIXTES

Les sèche-serviettes Brem, à résistance électrique intégrée, chauffent les pièces pendant les saisons intermédiaires, quand le chauffage central est éteint.

L'application de la résistance électrique, selon chaqu'un modèle, se réalise:
- avec le soudage d'un manchon spécial ø 3/8" sur le tube du retour Art. M38 20,90€
ou avec un manchon ø 1/2" pour le thermostat digital Art. M12 20,90€
- ou avec le montage de l'accessoire chromé TR ø 1/2" sur le tube du retour Art. TR 20,90€

VERSIONS MIXTES avec MANCHON

Le manchon ø 3/8" ou ø 1/2" s'applique pour la résistance sur le collecteur du retour

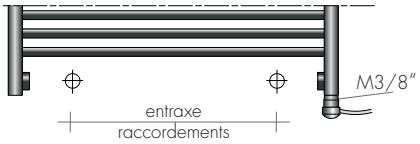

VERSIONS MIXTES avec Accessoire TR

L'entraxe raccordements se réduit de 8 cm

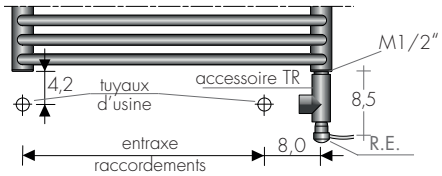

UNI PLATT Robinet Quadra MIXTE avec thermostat

ROBINETS MIXTE

BREM propose un robinet à commande latérale, complet de raccord ø 1/2" pour résistance électrique, à installer sur le collecteur droit du retour.

ROBINET TON MIXTE à commande latérale avec raccord et rondelle

	Art.	multicouche €	cuivre €
Robinet TON commande latérale (S) (départ)	LS..	57,30	55,30
Robinet TON MIXTE (D)	LXD..	90,20	88,10
KIT TON MIXTE	KLXD	163,70	

ROBINET QUADRA MIXTE à commande latérale avec raccord et rondelle

	Art.	multicouche €	cuivre €
Robinet QUADRA commande latérale (S) (départ)	QLS..	81,20	79,30
Robinet QUADRA MIXTE (D)	QLXD..	105,20	103,10
KIT QUADRA MIXTE	KQLX	196,50	

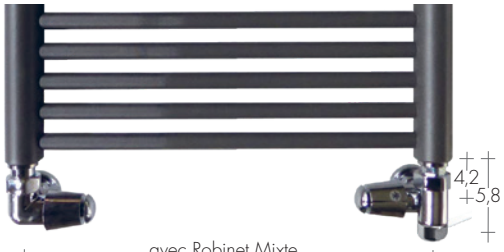

Robinets BREM page 273

UNI PLATT Robinet Quadra MIXTE

THERMOSTAT MUSA PLUS

Le thermostat digital MUSA PLUS, blanc ou chromé avec raccord ø 1/2", câble de 1m, détecteur externe pour maintenir la température ambiance souhaitée et un grand écran rétro-éclairé, avec l'affichage de la température réglée (entre 15° et 30° C), heure, programmation et mode/fonction réglée. Conforme aux normes ECODESIGN
- Modes de fonctionnement : Confort, Nuit, Fil-Pilote, Antigel, Chrono, Boost 2h, Stand-by
- Programme quotidien et hebdomadaire - Fil-Pilote 6 ordres
- Fonction "Détection de fenêtre ouverte" - antigel 7°C

Toutes les fonctions sont réglables avec la télécommande TIR (optionnelle, p.228).

Thermostat blanc
Art. TEB 62,30€

7,6 x 13 x 4,2 cm
Thermostat chromé
Art. TEC 69,90€

10,8 x 5,3x 2,3 cm
Art. TIR 35,60€
Télécommande thermostat

THERMOSTAT STONE RICA Bluetooth SMART

STONE RICA est un thermostat avancé pour la programmation manuelle de la température d'ambiance directement sur l'appareil ou bien avec une Application dédiée de la tablette ou du smartphone pour les systèmes Android / iOS. Ecran OLED, boutons capacitifs, led RGB et câble 90 cm. Conforme ECOdesign EC1275-2008 avec détection de fenêtre ouverte et programmation hebdomadaire jusqu'à 13 températures quotidiennes, mise à jour logicielle, consommation d'énergie et télécommande diagnostique.
- Fonction Boost, programmable avec Application - Fil-Pilote 6 ordres
- Température de fonctionnement de 0 à 50° C @ 85% d'humidité

Finition chromée et noir brillant Art. TDS 178,20€

APPLICATION
STONE CONNECT BLE
Available on:
Download on the App Store
GET IT ON Google Play
Bluetooth SMART

CROSS Thermostat Digital chromé

KIT ELECTRIQUES

TARIF AU 10.1.2022 **+10%**

RADIATEUR blanc ou avec supplément couleur	+	KIT RT + THERMOSTAT	=	RADIATEUR ELECTRIQUE avec la finition choisie
		KIT RE + APPAREILS RADIO		

KIT RT RESISTANCE ELECTRIQUE avec FASTON

Le KIT RT comprend :
- Résistance électrique classe II (double protection) ø 1/2" avec Faston
- Remplissage avec fluide diathermique et test final.
- Bouchons chromés et consoles pour fixation murale.

KIT RT	avec Résistance Electrique cl.II	250W	Art. R250IIT	166,90€
KIT RT	avec Résistance Electrique cl.II	400W	Art. R400IIT	170,20€
KIT RT	avec Résistance Electrique cl.II	500W	Art. R500IIT	181,30€
KIT RT	avec Résistance Electrique cl.II	650W	Art. R650IIT	193,80€
KIT RT	avec Résistance Electrique cl.II	800W	Art. R800IIT	209,10€
KIT RT	avec Résistance Electrique cl.II	900W	Art. R900IIT	222,00€
KIT RT*	avec Résistance Electrique cl.II	1200W	Art. R1200IIT	240,30€
KIT RT*	avec Résistance Electrique cl.II	1500W	Art. R1500IIT	259,10€

*Résistance électrique à puissance constante

THERMOSTAT MUSA PLUS

7,6 x 13 x 4,2 cm

Thermostat blanc
Art. TEB 62,30€

Thermostat chromé
Art. TEC 69,90€

Le thermostat digital MUSA PLUS, blanc ou chromé avec raccord Faston ø1/2", câble de 1m, détecteur externe pour maintenir la température ambiance souhaitée et un grand écran rétro-éclairé, avec l'affichage de la température réglée (entre 15° et 30° C), heure, programmation et mode/fonction réglée ; câble de 1m. Conforme aux normes ECODESIGN
- Modes de fonctionnement :
  Confort, Nuit, Fil-Pilote, Antigel, Chrono, Boost 2h, Stand-by
- Programme quotidien et hebdomadaire
- Fonction "Détection de fenêtre ouverte"
- Fil-Pilote 6 ordres
- Antigel 7°C
- Toutes les fonctions sont réglables avec la télécommande TIR (optionel).

TELECOMMANDE pour THERMOSTAT MUSA Plus

10,8 x 5,3x 2,3 cm

Télécommande infrarouge avec grand écran et support pour fixation verticale au mur avec couplage magnétique ; la télécommande est équipée d'un double émetteur, indicateur de comportement, fonction fenêtre ouverte et capteur de présence.
Programmation hebdomadaire avec trois tranches horaires.

Art. TIR 35,60€

La norme ECOdesign UE 2015/1188 prévoit pour sèche-serviettes et radiateurs électriques, afin d'économiser l'énergie, le fonctionnement avec appareils équipés d'une programmation hebdomadaire, un contrôle électronique de la température et un détecteur de fenêtre ouverte.

THERMOSTAT STONE RICA Bluetooth SMART

7,5 x 7,5x 5 cm

STONE RICA est un thermostat avancé pour la programmation manuelle de la température d'ambiance directement sur l'appareil ou bien avec une Application dédiée de la tablette ou du smartphone pour les systèmes Android / iOS.
Ecran OLED, boutons capacitifs, led RGB et câble de 90 cm.
Conforme ECOdesign EC1275-2008 avec détection de fenêtre ouverte et programmation hebdomadaire jusqu'à 13 températures quotidiennes avec App, mise à jour logicielle, consommation d'énergie et télécommande diagnostique.
- PID électronique ou mode de réglage de la puissance avec microprocesseur
- Fil-Pilote 6 ordres (seulement classe II)
- Fonction Boost, programmable avec Application
- Fonction de mise à jour logicielle (via App)
- Statistiques sur la consommation d'énergie (via App)
- Température de fonctionnement de 0 à 50° C @ 85% d'humidité

APPLICATION
STONE CONNECT BLE
Available on:

Finition chromé et noir brillant

Art. TDS 178,20€

SECHE-SERVIETTES & RADIATEURS ELECTRIQUES

RADIATEUR blanc ou coloré	+	KIT RE	+	Recepteur à encastrer / Recepteur mural	+	Thermostat Radio d'ambiance	=	RADIATEUR ELECTRIQUE (finition choisie)

KIT RE RESISTANCE ELECTRIQUE avec CABLE

Le KIT RE comprend:
- Résistance électrique classe II ø 3/8" avec câble orientable ±90°
- Remplissage avec fluide diathermique et test final.
- Bouchons chromés et consoles pour fixation murale.

KIT RE	avec Résistance Electrique cl.II	250W	Art.	R250IIE	166,90€
KIT RE	avec Résistance Electrique cl.II	400W	Art.	R400IIE	170,20€
KIT RE	avec Résistance Electrique cl.II	500W	Art.	R500IIE	181,30€
KIT RE	avec Résistance Electrique cl.II	650W	Art.	R650IIE	193,80€
KIT RE	avec Résistance Electrique cl.II	800W	Art.	R800IIE	209,10€
KIT RE	avec Résistance Electrique cl.II	900W	Art.	R900IIE	222,00€
KIT RE*	avec Résistance Electrique cl.II	1200W	Art.	R1200IIE	240,30€
KIT RE*	avec Résistance Electrique cl.II	1500W	Art.	R1500IIE	259,10€

*Résistance électrique à puissance constante

RECEPTEUR RADIO a encastrer

4,8 x 5,1 x 2,8 cm

Le recepteur radio 868,3 MHz connecté avec câble à la résistance et au réseau électrique et contrôlé à distance par le thermostat, est destiné à contrôler la mise en marche/veille du radiateur.

Récepteur radio à encastrer
(2 modules dans la boîte électrique) Art.RIE 106,70€

La communication entre le Chronothermostat e le récepteur est par transmission radio, sans fil.

Récepteur à encastrer

RECEPTEUR RADIO application murale

10,7 x 8,3 x 3,7cm

Le recepteur radio 868,3 MHz connecté avec câble à la résistance et au réseau électrique et commandé à distance par le thermostat, contrôle la mise en marche/veille du radiateur.

Recepteur radio pour application murale extérieure Art.RIC 121,10€

N.B. : LA RESISTANCE DOIT ETRE CONNECTEE A UN THERMOSTAT ECODESIGN

Récepteur Radio appl. murale

THERMOSTAT D'AMBIANCE PROGRAMMABLE RADIO

9,9 x 9 x 2,3 cm

Thermostat programmable blanc à fréquence radio, à batteries, avec application murale. Transmission sans fil par ondes radio.
Le thermostat radio programmable maintient la température ambiance programmée en utilisant un récepteur.

Le thermostat permet également la programmation quotidienne et hebdomadaire. Chaque thermostat peut contrôler plusieurs récepteurs (jusqu'à 12) mais chaque récepteur peut être contrôlé par un seul thermostat.
Fonctions principales : régulation de la température ambiance (de +5° C à +30° C), sélection des modes de fonctionnement (Auto-confort, Eco, Anti-gel, Prog, stand-by, BOOST) chauffage rapide de la pièce grâce à la fonction de marche forcée Boost (instantanée, programmable et différée), verrouillage du clavier, paramètres de sécurité.

Thermostat programmable radio ECODESIGN Art. RHD 118,30€