VALVOLE REMOTE CROMO

+15%
PREZZI DAL 1.07.2022

Per non vedere le valvole sotto il calorifero

Valvole TON

Gruppo valvole TON da incasso ø 1/2" completo di comandi, regola a distanza (entro 6 mt) il funzionamento del radiatore dotato di attacchi sul retro (Art. REM), raccordi e rosette compresi.

Valvola Termostatica TON

GRUPPO VALVOLE REMOTE TON a incasso compreso di 2 valvole con rosette e 2 raccordi	Raccordi MULTISTRATO indicare ø del tubo Art. VGM.. 127,20€	Raccordi RAME indicare ø del tubo Art. VGR.. 125,30€
GRUPPO VALVOLE REMOTE TON CON TESTA TERMOSTATICA	Art. VGTM.. 170,00€	Art. VGTR..168,10€

Valvole QUADRA

Gruppo valvole QUADRA da incasso ø 1/2" completo di comandi, regola a distanza (entro 6 mt) il funzionamento del radiatore dotato di attacchi sul retro (Art. REM), raccordi e rosette compresi.

GRUPPO VALVOLE REMOTE QUADRA a incasso compreso di 2 valvole con rosette e 2 raccordi	Raccordi MULTISTRATO indicare ø del tubo Art. QGM.. 140,30€	Raccordi RAME indicare ø del tubo Art. QGR.. 138,40€

GRUPPO VALVOLE REMOTE A INCASSO con ATTACCHI SUL RETRO DEL CALORIFERO

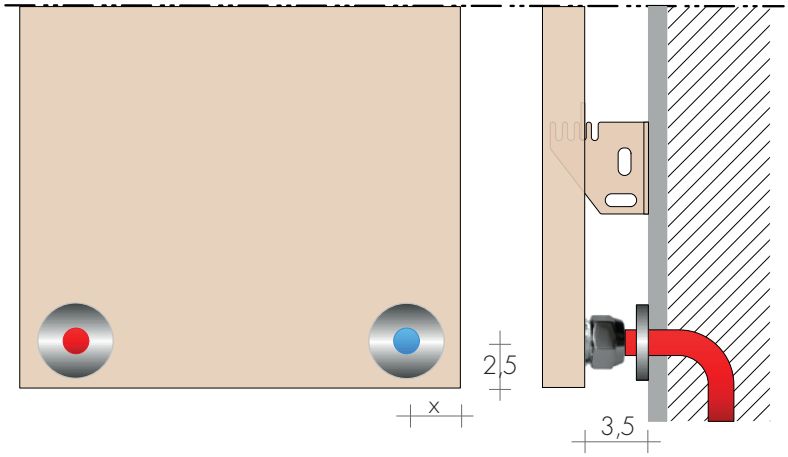

GRUPPO VALVOLE REMOTE A INCASSO E ATTACCHI SPECIALI 24/19 SUL RETRO DEL CALORIFERO (fino a 6 mt)

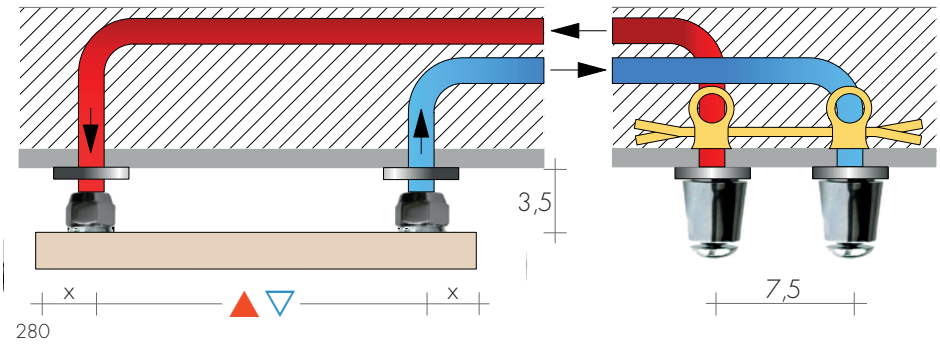

GRUPPO VALVOLE REMOTE TON CON TESTA TERMOSTATICA

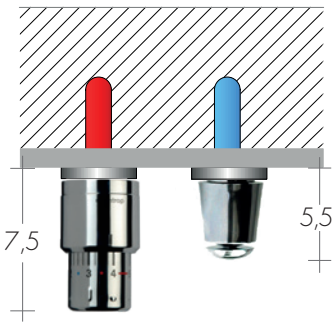

KIT GRUPPO VALVOLE REMOTE A INCASSO

Raccordo Multistrato ø 16 *Rame ø12* *Rame ø14*

KIT GRUPPO VALVOLE REMOTE TON
per tubi multistrato ø 16 e
tubi rame ø12 e 14 mm Art. KVG 142,20€

KIT GRUPPO VALVOLE REMOTE TON CON
TESTA TERMOSTATICA Art. KVGT 185,00€

Raccordo Multistrato ø 16 *Rame ø12* *Rame ø14*

KIT GRUPPO VALVOLE REMOTE QUADRA
con raccordi tubi multistrato ø 16
e rame ø 12 e 14mm Art.KQG 155,30€

ATTACCHI SUL RETRO DEL CALORIFERO

Brem propone attacchi costituiti da manicotti filettati (ø 24 F19) saldati sul retro del calorifero.
Il collegamento dei tubi dalle valvole remote (fino a 6 m.), si esegue avvitando i raccordi direttamente al radiatore.

Art. REM 32,70€

CLAK 220-45
con valvole remote

Le valvole remote vengono collocate in un punto poco visibile.
Tale posizione deve essere sensibile alla variazione della temperatura ambiente se si utilizza il gruppo valvole remote con testa termostatica.